Instalation manual

SOLO: KOM_3D3S

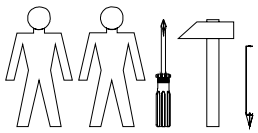

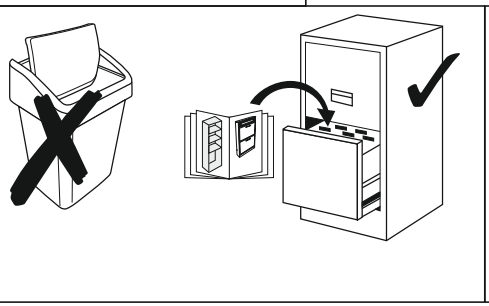

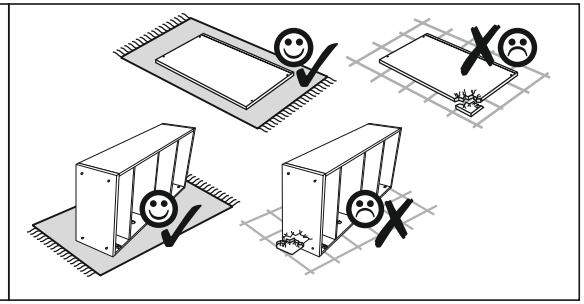

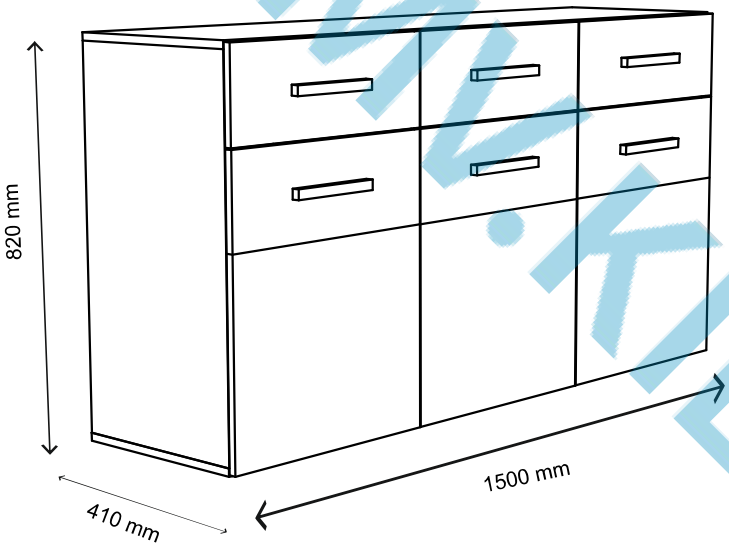

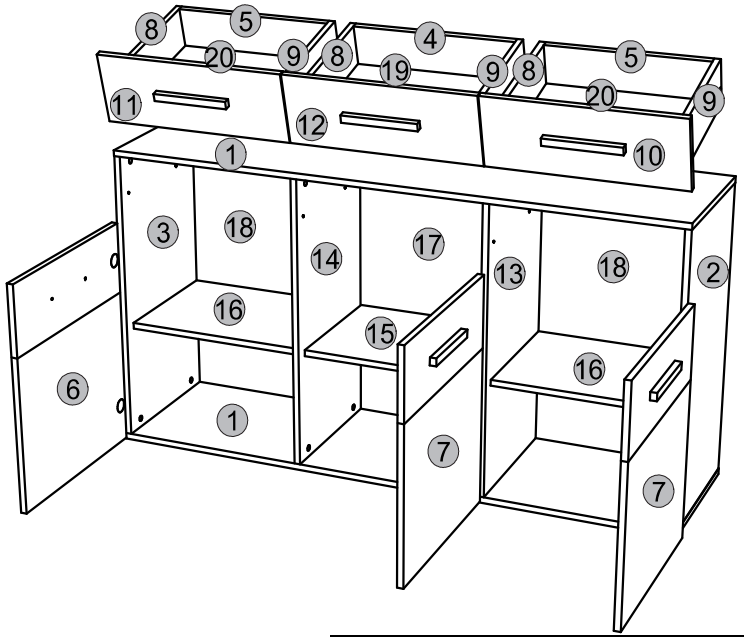

Element symbol	Dimensions				Code	Package
1	1500	394	16	2	SN-210	1/1
2	762	394	16	1	SN-125	1/1
3	762	394	16	1	SN-126	1/1
4	427	120	16	1	SN-413	1/1
5	417	120	16	2	SN-414	1/1
6	597	498	16	1	SN-031	2/2
7	597	498	16	2	SN-032	2/2
8	350	120	16	3	SN-415	1/1
9	350	120	16	3	SN-416	1/1
10	498	188	16	1	SN-028	2/2
11	498	188	16	1	SN-029	2/2
12	498	188	16	1	SN-030	2/2
13	762	391	16	1	SN-127	1/1
14	762	391	16	1	SN-128	1/1
15	484	356	16	1	SN-313	1/1
16	474	356	16	2	SN-314	1/1
17	777	500	3	1	SN-616	3/3
18	777	491	3	2	SN-617	3/3
19	441	348	3	1	SN-618	3/3
20	431	348	3	2	SN-619	3/3

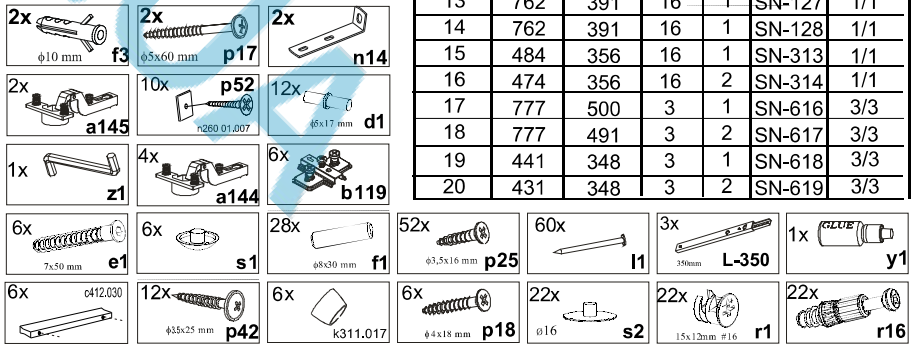

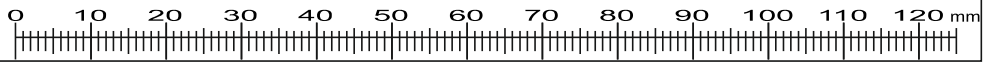

www.KIEV.UA

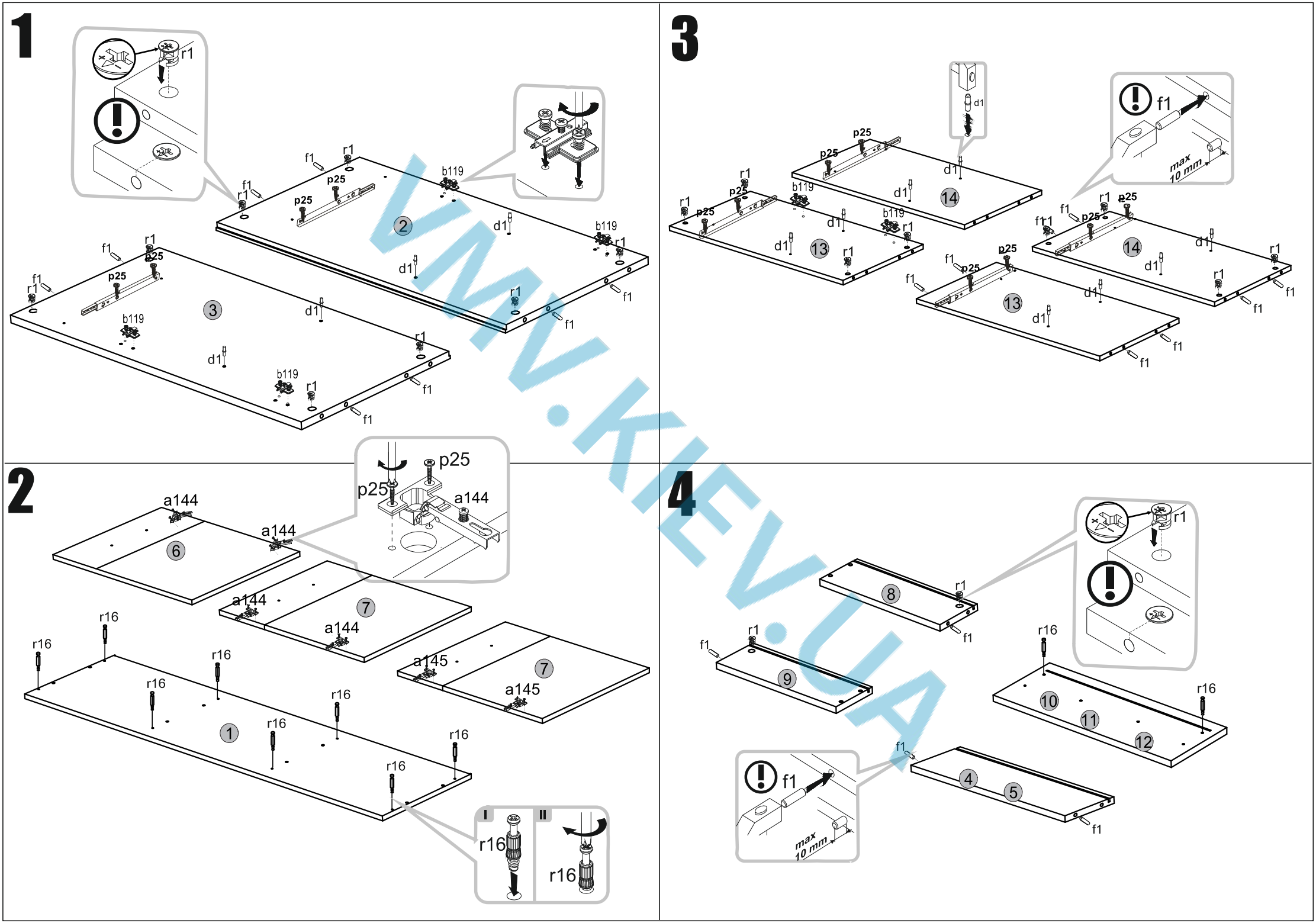
1
r1
f1
p25
b119
d1
2
3
2
a144
p25
6
7
a145
r16
1
I
II
3
d1
14
13
max 10 mm
4
8
9
10
11
12
5
VMV.KIEV.UA

5

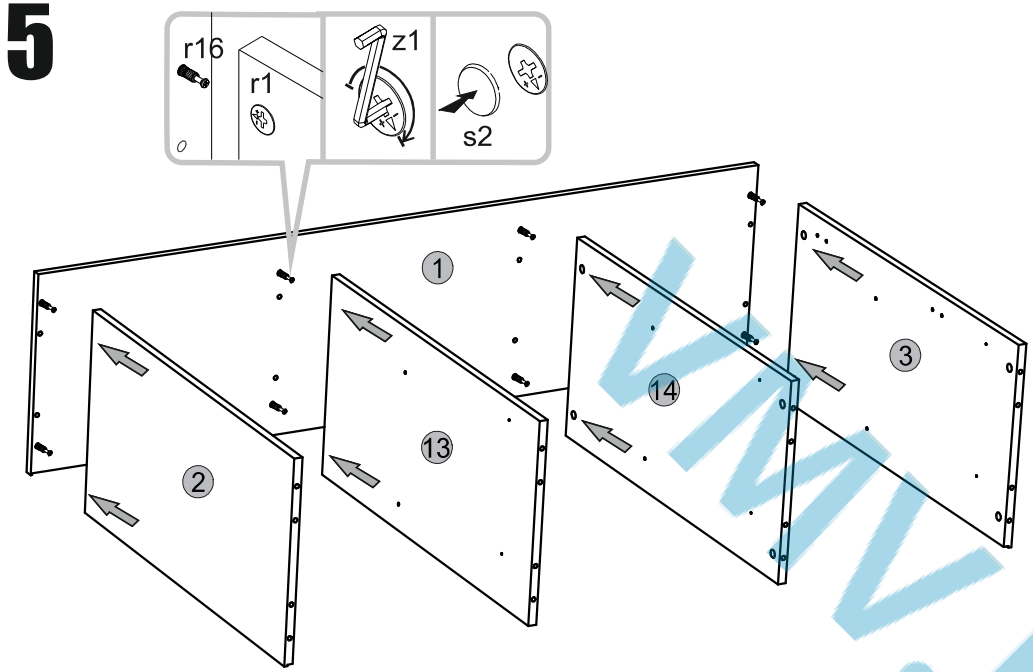

6

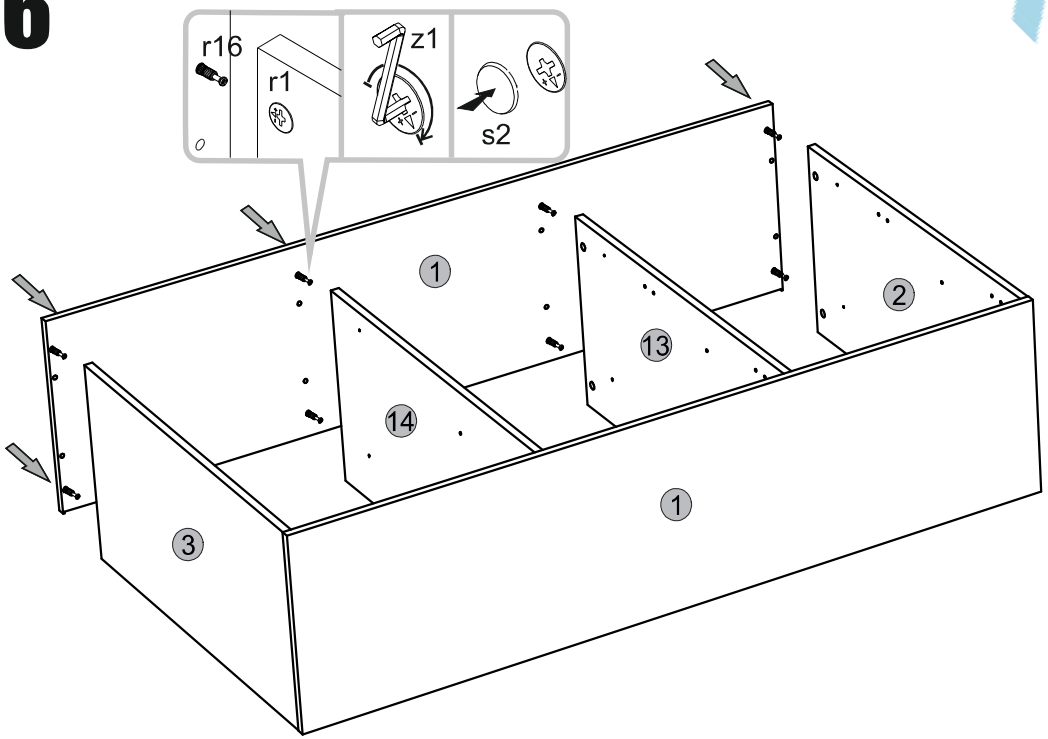

7

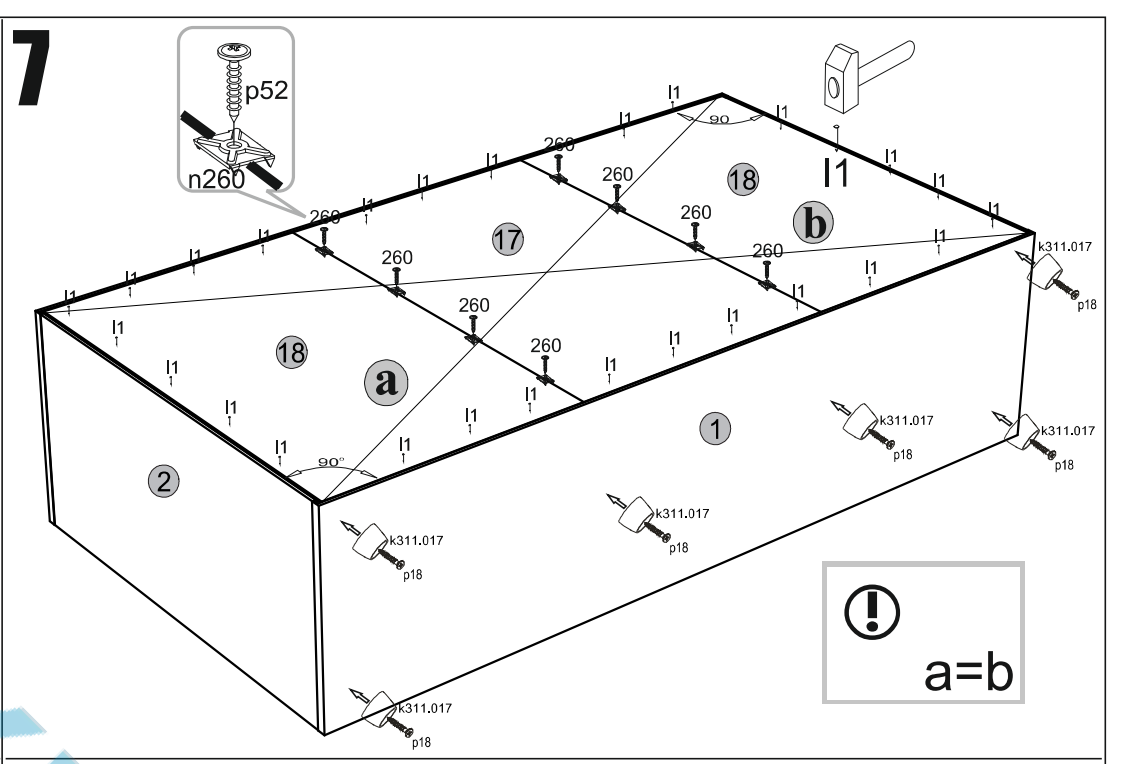

8

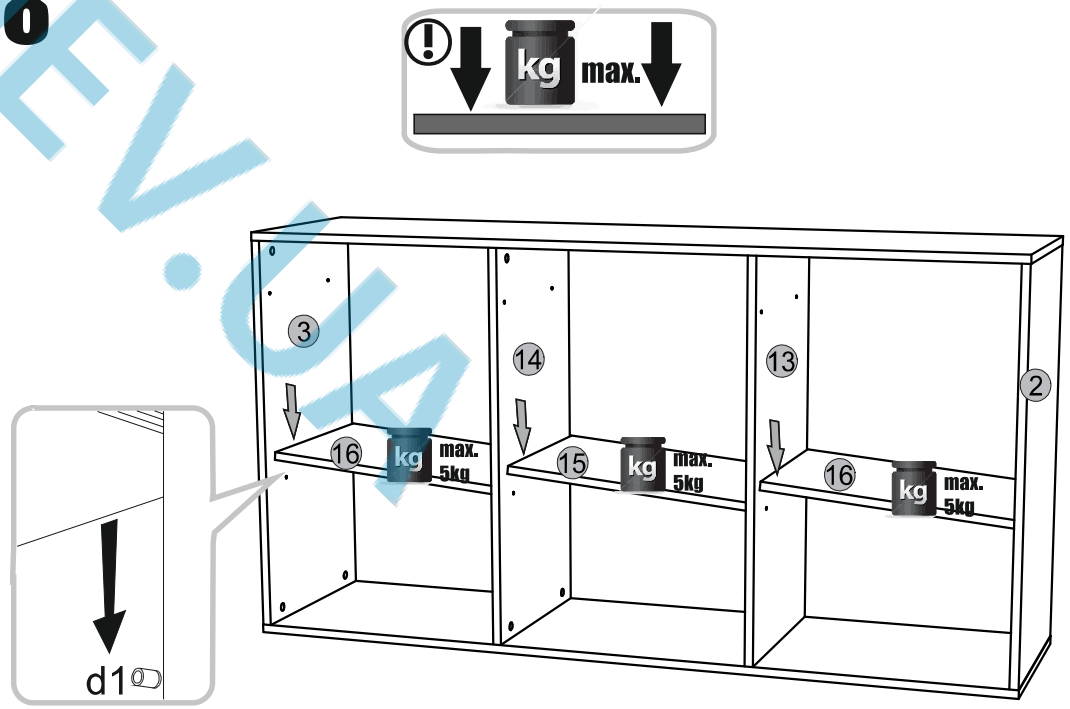

VMV.KIEV.UA

9

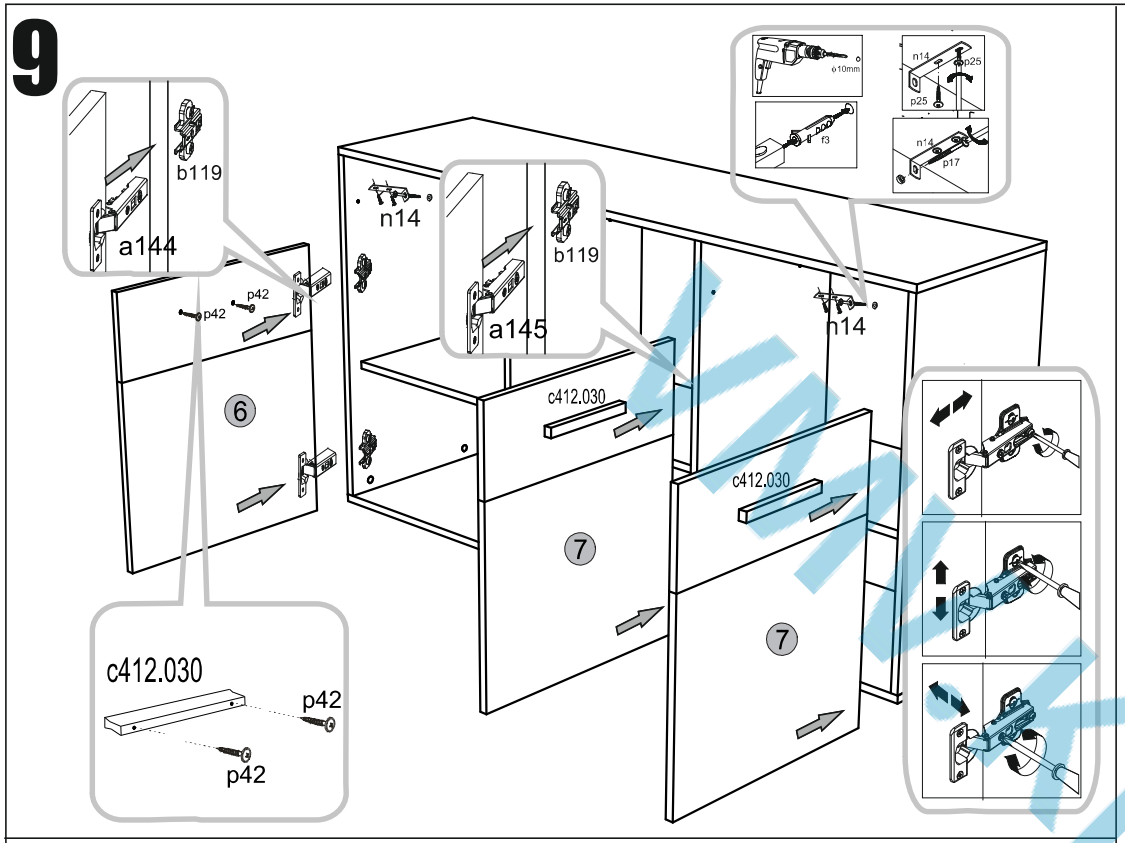

10

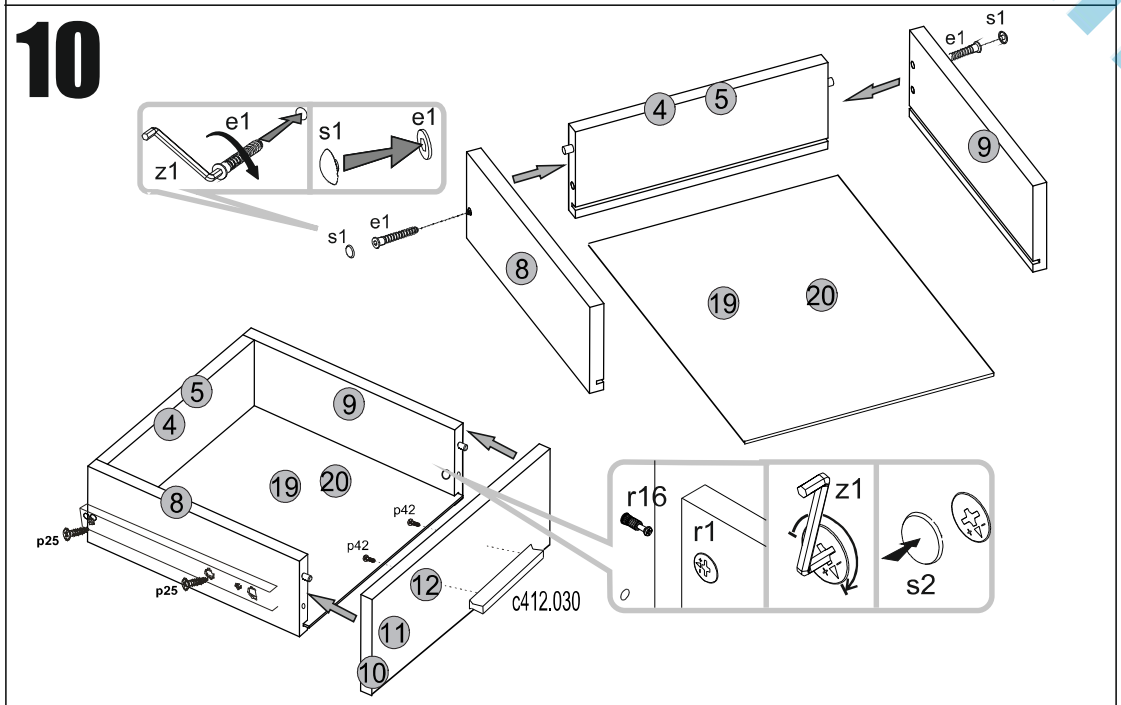

11

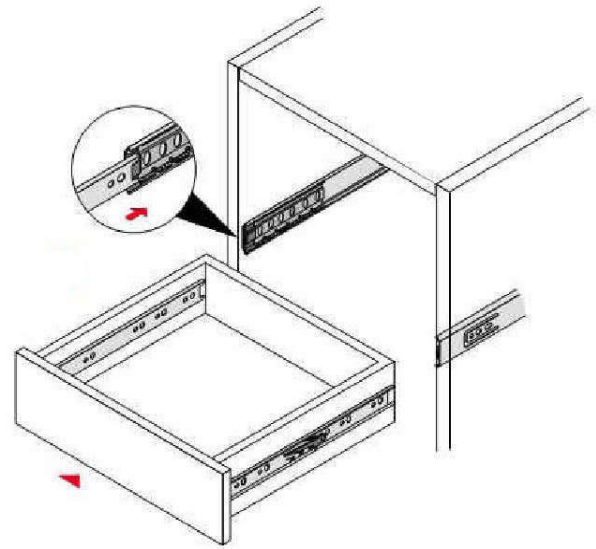

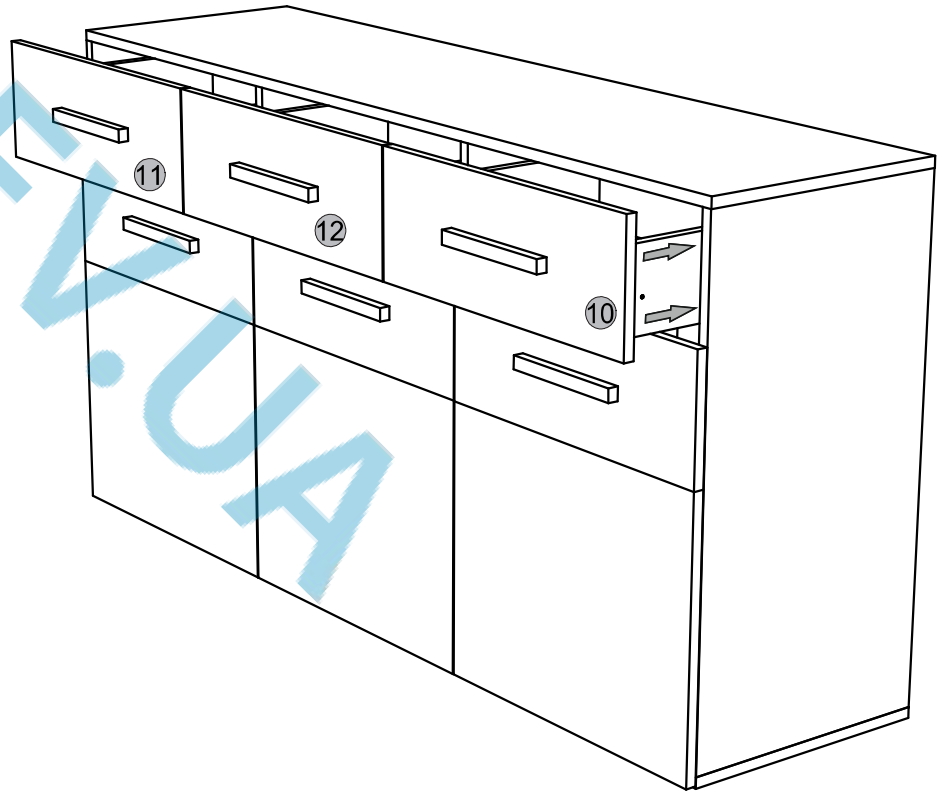

WWW.KIEV.UA